MOVIMENTO TERRA

MINIDUMPER CINGOLATO C6.60 BEA

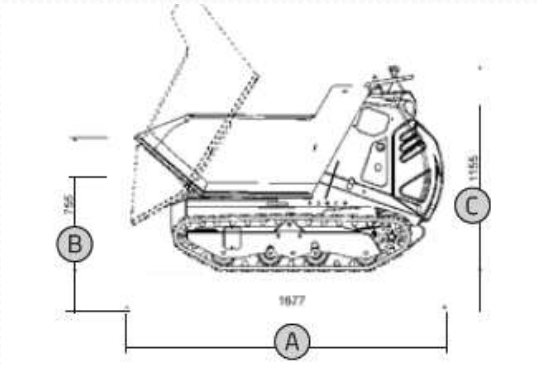

	mm
A	1677
B	755
C	1155

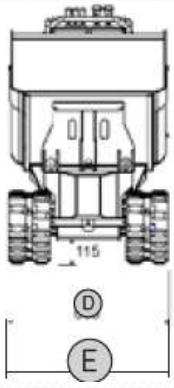

	mm
D	115
E	695

Portata	600 Kg
Motore	Benzina
Potenza	6,3 kW - 8,4 cv
Velocità max	3,6 km/h - 1,2 m/s
Avviamento	Elettrico
Trasmissione	Idrostatica
Freno di stazionamento	Meccanico
Batteria	12V – 45Ah con negativo a massa