NORIMAC s.r.l.
noleggio riparazione macchine ed attrezzature di cantiere

PAVIMENTAZIONE

Rullo costipatore idrostatico BATMATIC VR 70 DH

(Uomo a terra)

Adatto per la compattazione di superfici asfaltate

Motore / Frequenza	Hatz 1B30 / 55 Hz
Potenza (forza centrifuga)	11 kN
Profondità	25 cm
Velocità	60 m/min.
Peso	690 kg
Larghezza di lavoro	65 cm
Dimensioni (L x l x h)	2536 x 700 x 1139

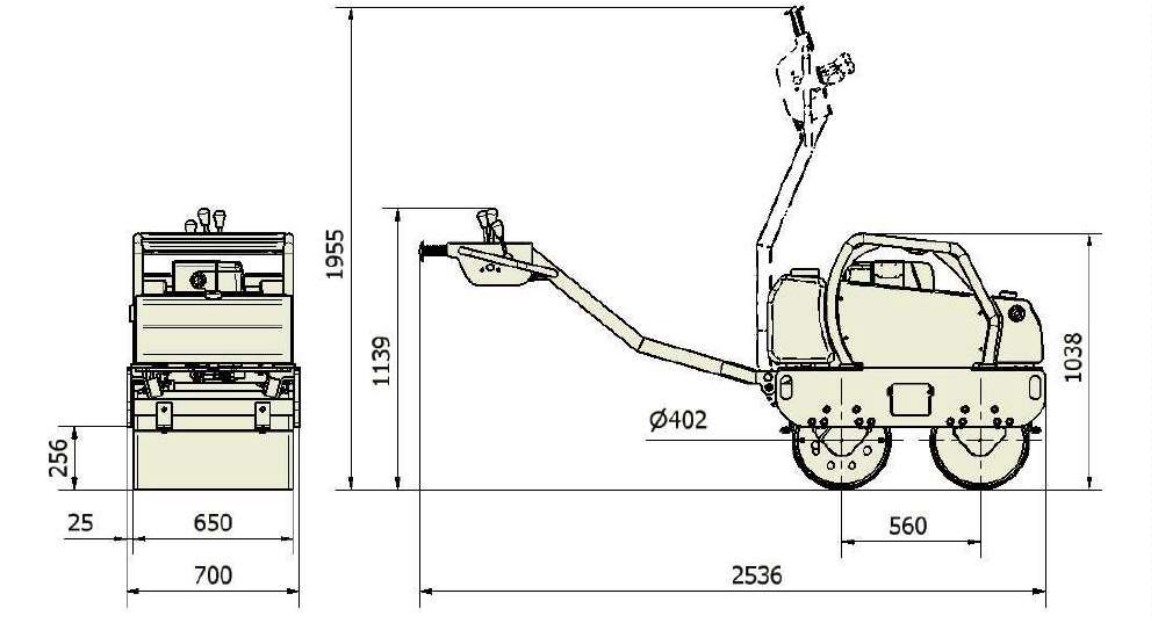

NORIMAC S.r.l. - Cusano Milanino (MI) - Via Caveto, 3 bis
Tel. 02.66400256 - Fax 02.66400613 e-mail: info@norimac.it www.norimac.it